BSA 14.4-18 LED / 02111000 / TV 05 / -

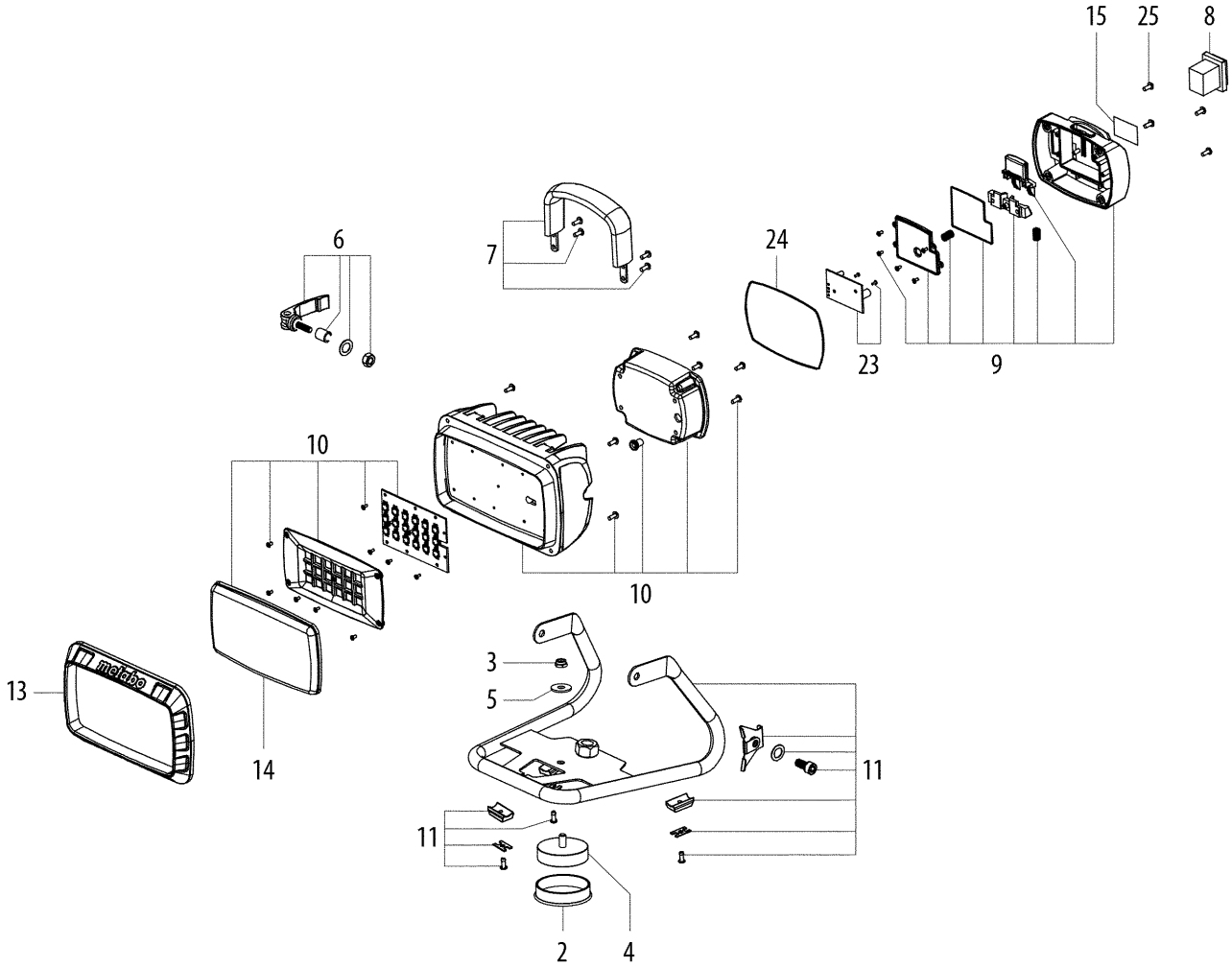

BSA 14.4-18 LED / 02111000 / TV 05 / -

Pos.	Part No.	Description	Quant.	Price	Currency abbreviation
2	399999990	parte no necesaria	1		
3	399999990	parte no necesaria	1		
4	399999990	parte no necesaria	1		
5	399999990	parte no necesaria	1		
6	316092260	Palanca tensora cpl.	1		
7	343441470	Empunadura	1		
8	343410910	Interruptor	1		
9	316092270	Tapa cpl.	1		
10	399999990	parte no necesaria	1		
11	316092310	Soporte cpl.	1		
13	343441480	Cuadro	1		
14	343440620	Arandela protectora cpl.	1		
15	338059220	Placa de caracteristicas	1		
23	399999990	parte no necesaria	1		
24	399999990	parte no necesaria	1		
25	399999990	parte no necesaria	1		